Ohrievač vody na tuhé palivo EURO 65 D

Technické informácie

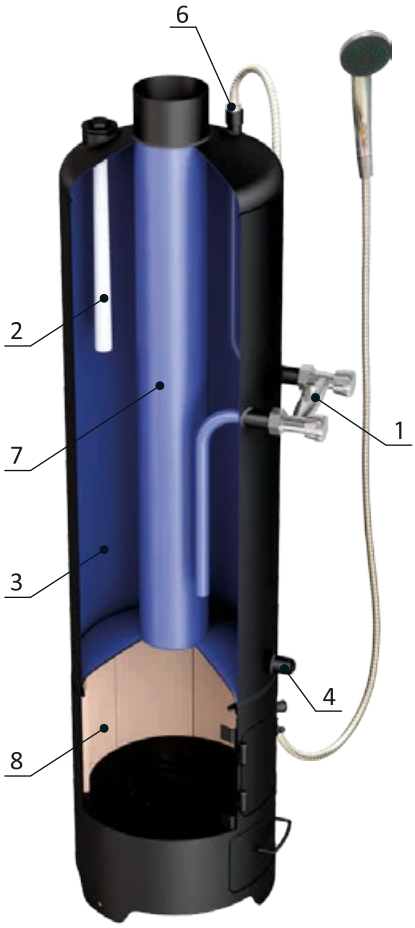

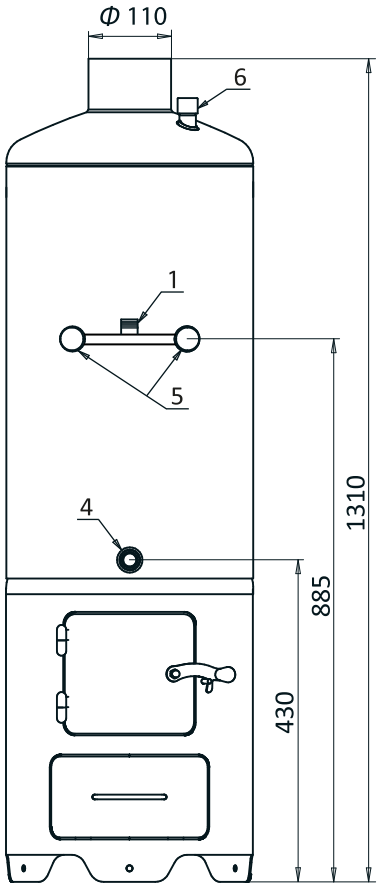

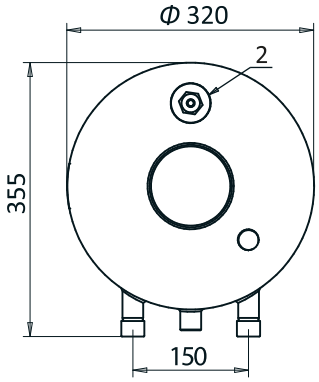

1. Prívod studenej vody
2. Anódová ochrana nádrže
3. Smaltovaná nádrž ohrievača
4. Vývod na vypúšťanie vody (neslúži na napúšťanie ohrievača)
5. Vývody 3/4“ pre špeciálnu batériu
6. Vývod 1/2“ pre sprchovú hadicu
7. Dymovod Φ 110
8. Šamotové tehly - 5 ks

Technické údaje

Model	**EURO 65 D**
Objem (l)	65
Tepelný výkon (kW)	6
Min. tlak vody (bar)	0, beztlakový systém
Pripojenie vody	1/2“
Minimálny komínový ťah (Pa)	10
Doporučené palivo	drevo
Priemerná spotreba dreva (kg/hod)	3 - 4
Min. vzdialenosť od horľavých látok (m)	1
Rozmery:	
Rozmery: Šírka (mm)	320
Hĺbka (mm)	355
Výška (mm)	1310
Priemer dymovodu (mm)	Ø 110
Hmotnosť (kg)	38,5

Hrúbka plechu: 2,2 mm, Hrúbka plechu v ohnisku: 5 mm
Ohnisko vyložené šamotovými tehlami - 5 ks
Vonkajší / vnutorný povrch ohrievača a ohniska: smalt