(D) LED-Strahler 20 W, mit Stativ

(F) Spot LED 20 W, avec trépied

(I) Proiettore LED a 20 W, con treppiede

(NL) LED-spot 20 W, met statief

(S) LED-strålkastare 20 W, med stativ

(CZ) LED reflektor 20 W, se stativem

(SK) LED svetlo 20 W, so statívom

(RO) Proiector cu LED 20 W, cu stativ

Gebrauchsanweisung

Hergestellt für:
Inter-Union Technohandel GmbH
Klaus-von-Klitzing-Str. 2
76829 Landau · Deutschland
www.inter-union.de

Stand: 03/2016
IU-Nr. 26955/26956
Modell: EIM16-023
HB-Nr.: 5995254 / 5995255

IP54

TÜVRheinland ZERTIFIZIERT
www.tuv.com ID 1000000000

GS geprüfte Sicherheit

CE

Manuel d'utilisation
Istruzioni per l'uso
Gebruikshandleiding
Bruksanvisning
Návod na používaní
Návod na používanie
Instrucțiuni de utilizare

done by Impala Services Ltd.
Page Size: A5

Ⓓ Gebrauchsanweisung

1. Sicherheitshinweise

ACHTUNG! Sämtliche Anweisungen sind zu lesen. Fehler bei der Einhaltung der nachstehend aufgeführten Anweisungen können elektrischen Schlag, Brand und/oder schwere Verletzungen verursachen. Bewahren Sie diese Anweisungen zum späteren Nachschlagen gut auf! Geben Sie das Produkt nur mit Bedienungsanleitung an andere Personen weiter.

- Dieses Produkt ist kein Spielzeug und darf nicht von Kindern verwendet werden.
- Beaufsichtigen Sie Kinder, da diese mit dem Produkt spielen könnten. Entfernen Sie alle Verpackungsmaterialien und achten Sie darauf, dass Kinder nicht mit diesen spielen, es besteht Erstickungsgefahr.
- Halten Sie das Produkt von Haustieren fern und stellen Sie sicher, dass sie nicht gefährdet werden.

Elektrische Sicherheit

- Prüfen Sie immer, ob die Netzspannung mit den Angaben auf dem Typenschild des Produktes übereinstimmt, bevor Sie das Produkt anschließen.
- Überprüfen Sie regelmäßig das Netzkabel und den Netzstecker auf Beschädigungen. Ein beschädigtes Netzkabel muss von einer qualifizierten Person ersetzt werden, um Gefahrensituationen zu vermeiden.
- Unterbrechen Sie die Stromzufuhr, bevor Sie Arbeiten am LED-Strahler durchführen.
- Achten Sie darauf, dass die Anschlussleitung nicht gespannt ist oder in Kontakt mit scharfen Gegenständen, Chemikalien oder Lösungsmitteln gerät.
- Prüfen Sie immer, ob die Netzspannung mit den Angaben auf dem Typenschild des Produktes übereinstimmt, bevor Sie das Produkt anschließen.
- Ein gefahrloser Betrieb ist nicht mehr möglich, wenn das Produkt sichtbare Beschädigungen aufweist. Wenn das Produkt beschädigt ist, muss es entsorgt werden.
- Die LED(s) ist/sind nicht austauschbar.
- Hängen Sie keine Gegenstände an das Produkt, auch wenn es sich nur um Dekoration handeln sollte. Decken Sie das Produkt nicht ab.

Weitere Sicherheitshinweise

- Schauen Sie nicht direkt in den Lichtstrahl.
- Fassen Sie das Produkt nicht mit nassen oder feuchten Händen an.
- **Reparieren Sie das Produkt nicht selbst!** Lassen Sie Reparaturen nur von einer Elektrofachkraft durchführen.
- Das Sicherheitsglas ist nicht austauschbar. Bei beschädigtem Sicherheitsglas muss das Produkt entsorgt werden.

- **Stromschlaggefahr!** Das Produkt ist strahlwassergeschützt (IP54), dennoch benutzen Sie das Produkt nicht in der Nähe von Wasser und anderen Flüssigkeiten oder an Standorten, an denen sich Wasser und andere Flüssigkeiten ansammeln könnten. Das Produkt nicht unter Wasser tauchen. Halten Sie einen Mindestabstand von 5 Metern von Schwimmbecken oder Teichen ein.

26955-26956-EIM16-023-ELE-IM-INT-V03-IMP.indb 2 22/3/2016 11:31

2. Teilebeschreibung

1. Stativ
2. Montagebügelschraube des LED-Strahlers
3. Sicherheitsglas
4. LED mit Reflektor
5. Sechskantenschraube (x2)
6. Montagebügel
7. Höhenfeststellring
8. Stativschraube
9. Anschlussleitung mit Netzstecker
10. Stativbeine

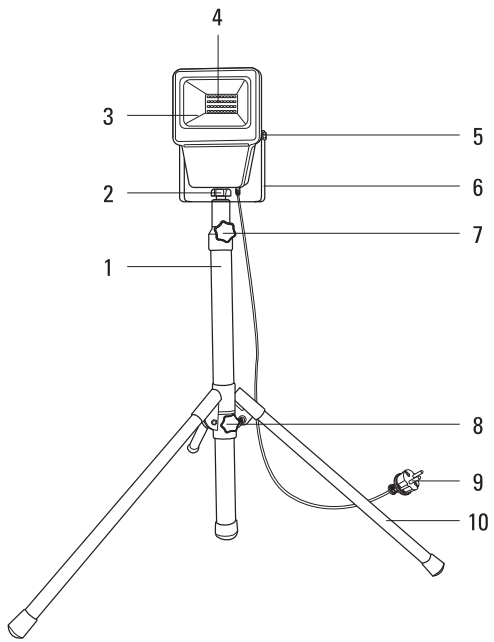

3. Bestimmungsgemäßer Gebrauch

ACHTUNG! An dem Stativ dürfen keine anderen Produkte montiert werden (z.B. Lautsprecher). Es ist nur für die mitgelieferte Leuchte vorgesehen.

Dieses Produkt ist...

- ideal zum Beleuchten von Eingängen, Garagen, Wegen usw.
- nicht für andere als die hier erläuterten Verwendungszwecke bestimmt.
- nicht für den gewerblichen Gebrauch geeignet, es ist nur für den privaten Heimgebrauch vorgesehen.

Das Licht dieser LED-Leuchte kann nicht gedimmt werden.

26955-26956-EIM16-023-ELE-IM-INT-V03-IMP.indb 3 22/3/2016 11:31

Ⓓ Gebrauchsanweisung

4. Montage

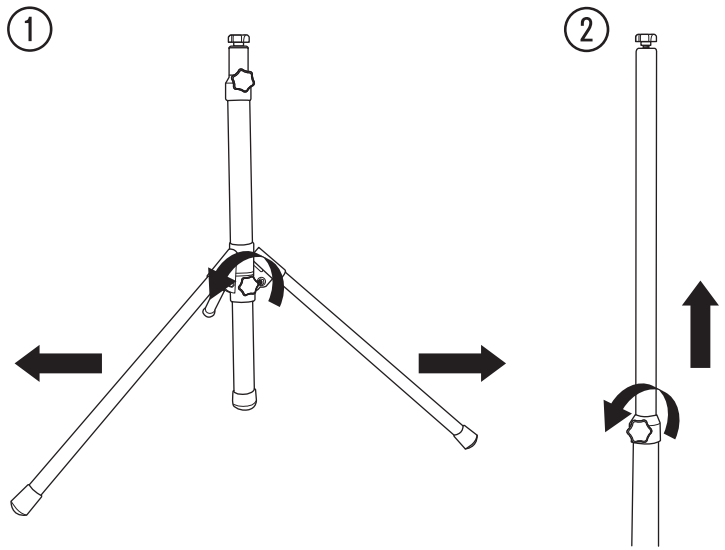

1. Schrauben Sie die Stativschraube (8) ab, indem Sie sie gegen den Uhrzeigersinn drehen, um die Verriegelung der Stativbeine (10) auszulösen.
2. Klappen Sie die Stativbeine (10) aus. Stellen Sie sicher, dass das Stativ (1) sich in komplett ausgeklapptem Zustand befindet (Abb. ①).
3. Ziehen Sie die Stativschraube (8) wieder fest, indem Sie sie im Uhrzeigersinn drehen, damit die Stativbeine (10) nicht zusammenklappen.
4. Die Höhe des Stativs (1) wird mit dem Höhenfeststellring (7) verstellt (Abb. ②).
5. Befestigen Sie den LED-Strahler auf dem Stativ (1), indem Sie ihn mittig darüber positionieren.

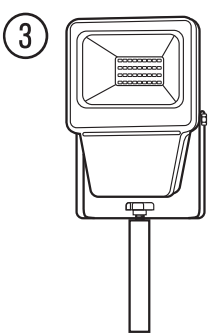

6. Führen Sie die Montagebügelschraube (2) durch die mittlere Bohrung des Montagebügels (6) und richten Sie den LED-Strahler aus.

26955-26956-EIM16-023-ELE-IM-INT-V03-IMP.indb 4 22/3/2016 11:31

5. Winkel einstellen

- Sie können den Strahlungswinkel verändern, indem Sie die 2 Sechskantschrauben (5) mit einem Sechskantschlüssel (nicht enthalten) lockern und dann das Produkt je nach Bedarf verstellen. Drehen Sie danach die Schrauben wieder fest.

6. Reinigung

Warnung! Trennen Sie vor der Reinigung oder Wartung die Netzstromverbindung.

- Reinigen Sie das Gehäuse ggf. mit einem leicht angefeuchteten Lappen. Verwenden Sie keine aggressiven Reinigungsmittel.

7. Technische Daten

Leistung:	max. 20 W
Nennspannung:	100 - 240 V~ / 50/60 Hz
Leuchtmittel:	LED
Nennlichtstrom:	1600 Lumen
Farbtemperatur:	6500 K
Nenn-Abstrahlwinkel:	100°
Schutzklasse des Produkts:	I
IP-Schutzart:	IP54
Gewicht des LED-Strahlers:	0,64 kg
Gewicht des Stativs:	1,65 kg
Abmessungen (H x B x T):	350 x 185 x 160 mm
Maximaler Neigungswinkel:	5°

8. Entsorgungshinweise

Diese Markierung zeigt an, dass dieses Produkt nicht mit anderem Haushaltsmüll innerhalb der EU zu entsorgen ist. Recyceln Sie dieses Produkt fachgerecht, um möglichen Umweltschäden oder einer Gefährdung der menschlichen Gesundheit, durch unkontrollierte Müllentsorgung, vorzubeugen und um eine nachhaltige Wiederverwertung von stofflichen Ressourcen zu fördern. Nutzen Sie zur Rückgabe Ihres Alt-Produkts bitte die Rückgabe- und Sammelsysteme oder kontaktieren Sie den Händler, bei dem Sie dieses Produkt erworben haben. Dieser kann dieses Produkt annehmen und einer umweltfreundlichen Wiederverwertung zuführen.

26955-26956-EIM16-023-ELE-IM-INT-V03-IMP.indb 5 22/3/2016 11:31

Ⓕ Mode d'emploi

1. Consignes de sécurité

ATTENTION ! Lire l'ensemble des instructions. Des erreurs concernant l'observation des instructions indiquées ci-dessous peuvent conduire à une électrocution, un incendie et/ou causer des blessures graves. Conservez bien ces instructions pour vous y reporter ultérieurement ! Transmettez ce produit à des tiers seulement accompagné de son mode d'emploi !

- Ce produit n'est pas un jouet et ne doit pas être utilisé par des enfants.
- Surveillez les enfants afin qu'ils ne jouent pas avec le produit ! Retirez tous les matériaux d'emballage et veillez à ce que les enfants ne jouent pas avec ceux-ci. Il y a un risque d'asphyxie !
- Tenez le produit hors de portée des animaux domestiques et assurez-vous qu'ils ne soient pas menacés par celui-ci.

Sécurité électrique

- Avant de brancher le produit, vérifiez toujours que la tension de réseau corresponde bien aux spécifications de l'étiquette signalétique sur celui-ci.
- Vérifiez régulièrement la fiche de secteur et le câble de raccordement afin de détecter des dommages ! Afin d'éviter tout risque, il est important que le cordon d'alimentation endommagé soit remplacé par une personne qualifiée.
- Coupez le courant avant de réparer le projecteur halogène.
- Assurez-vous que le câble d'alimentation n'est pas tendu ou en contact avec des objets tranchants, des produits chimiques ou des solvants.
- Avant de brancher le produit, vérifiez toujours que la tension de réseau corresponde bien aux spécifications de l'étiquette signalétique sur celui-ci.
- Une utilisation sans danger n'est plus possible lorsque le produit est visiblement endommagé. Si le produit est endommagé, il doit être mis au rebut.
- Le(s) diode(s) LED n'est/ne sont pas remplaçable(s).
- N'accrochez aucun objet au produit, même s'il ne s'agit que de décorations. Prière de ne pas couvrir le produit !

Autres consignes de sécurité

- Ne regardez pas directement dans le faisceau lumineux !
- Ne saisissez pas le produit avec les mains mouillées ou humides.
- **Ne réparez pas le produit vous-même !** Confiez toutes réparations à un électricien qualifié.
- Le verre de sécurité n'est pas remplaçable. Si le verre de sécurité est endommagé, le produit doit être mis au rebut.

- **Risque d'électrocution !** L'appareil est étanche aux projections d'eau (IP54), cependant ne l'utilisez pas près de l'eau et de tout autre liquide ou dans des endroits où l'eau ou d'autres liquides peuvent s'accumuler. Ne plongez pas le produit dans de l'eau ! Prévoyez une distance minimum de 5 mètres entre le produit et la piscine ou des bassins.

26955-26956-EIM16-023-ELE-IM-INT-V03-IMP.indb 6 22/3/2016 11:31

2. Description des pièces

1. Trépied
2. Vis du support de fixation du projecteur à LED
3. Verre de sécurité
4. LED avec réflecteur
5. Vis hexagonale (2 p.)
6. Support de fixation
7. Anneau de blocage en hauteur
8. Vis du trépied
9. Câble de raccordement avec fiche d'alimentation
10. Pieds du trépied

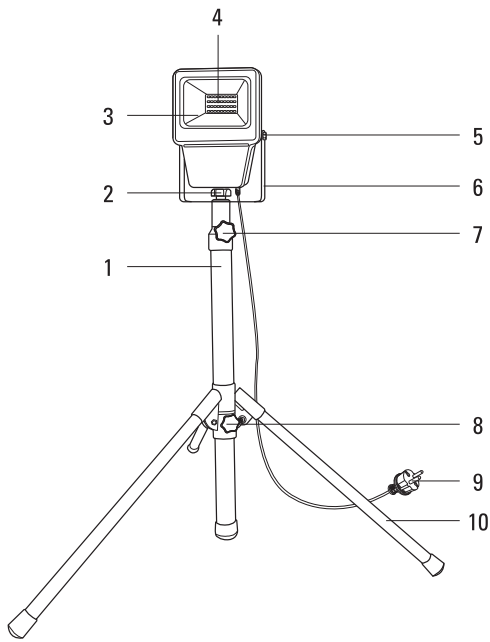

3. Utilisation conforme aux prescriptions

ATTENTION ! Aucun autre produit (p. ex. haut-parleur) ne doit être installé sur le trépied. Il est prévu seulement pour l'éclairage fourni.

Ce produit est…
- parfait pour éclairer des entrées, des garages, des chemins etc.
- adéquat uniquement pour l'usage prévu décrit ici,
- approprié pour une utilisation domestique dans une habitation privée et ne doit pas être utilisé à des fins industrielles et commerciales.

La lumière de cet éclairage à LED ne peut pas être réduite avec un variateur.

26955-26956-EIM16-023-ELE-IM-INT-V03-IMP.indb 7 22/3/2016 11:31

(F) Mode d'emploi

4. Montage

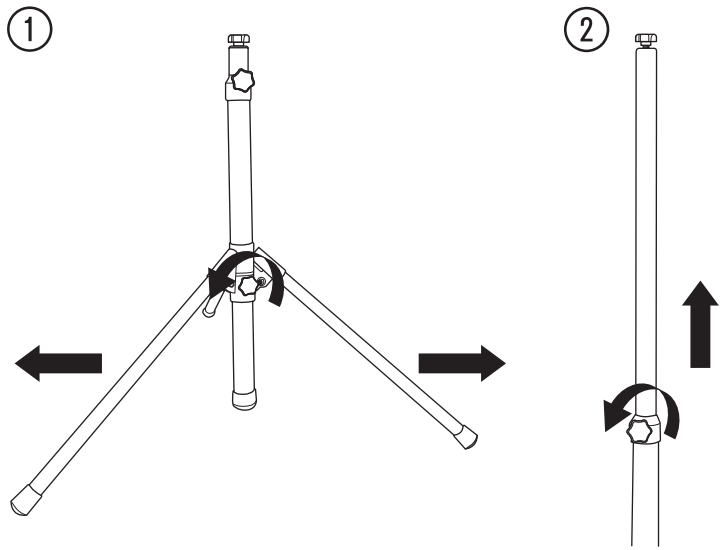

1. Dévissez la vis du trépied (8), en la tournant dans le sens inverse des aiguilles d'une montre pour desserrer le verrouillage des pieds du trépied (10).
2. Dépliez les pieds du trépied (10). Assurez-vous que le trépied (1) soit complètement déplié (ill. ①).
3. Serrez à nouveau la vis du trépied (8), en la tournant dans le sens des aiguilles d'une montre, afin que les pieds du trépied (10) ne se replient pas.
4. La hauteur du trépied (1) est ajustée avec l'anneau de blocage en hauteur (7) (ill. ②).
5. Fixez le projecteur à LED sur le trépied (1) en le plaçant au centre.

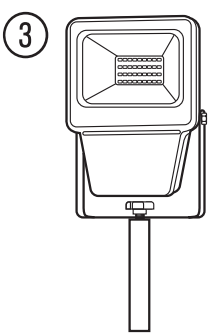

6. Faites passer la vis du support de fixation (2) par le trou centrale de la bride de montage (6) et orientez le projecteur à LED.

26955-26956-EIM16-023-ELE-IM-INT-V03-IMP.indb 8 22/3/2016 11:31

5. Réglage de l'angle

- Vous pouvez modifier l'angle en desserrant les 2 vis hexagonale (5) avec une clé à six pans (non fournie) et ensuite, en réglant le produit selon vos besoins. Ensuite, resserrez bien les vis.

6. Nettoyage

Avertissement ! Avant le nettoyage ou l'entretien, débranchez toujours le cordon de l'alimentation électrique.

- Nettoyez éventuellement le boîtier avec un chiffon légèrement humidifié. N'utilisez aucun produit nettoyant agressif !

7. Spécifications

Sortie :	20 W maxi
Tension nominale :	100 - 240 V~ / 50/60 Hz
Source lumineuse :	Ampoule LED
Flux lumineux nominal :	1600 lumens
Température de couleur :	6500 K
Ouverture angulaire nominale :	100°
Classe de protection du produit :	I
Indice de protection IP :	IP54
Poids du projecteur à LED :	0,64 kg
Poids du trépied :	1,65 kg
Dimensions (H x l x P) :	350 x 185 x 160 mm
Angle d'inclinaison maximal :	5°

8. Conseils pour la mise au rebut/le recyclage

Ce marquage indique que ce produit n'est pas à mettre au rebut avec les autres ordures ménagères dans les pays de l'UE. Recyclez ce produit de façon appropriée afin de prévenir de possibles dommages environnementaux ou un danger pour la santé humaine, qui pourraient résulter d'une élimination des déchets incontrôlée, et pour encourager une revalorisation durable des ressources matérielles. Veuillez utiliser pour le recyclage de ce produit usagé les déchetteries et points de collecte ou contactez le commerçant, chez lequel vous avez acheté ce produit. Celui-ci peut reprendre ce produit et veiller à sa revalorisation dans le respect de l'environnement.

26955-26956-EIM16-023-ELE-IM-INT-V03-IMP.indb 9 22/3/2016 11:31

Ⓘ Manuale utente

1. Istruzioni per la sicurezza

ATTENZIONE! Leggere attentamente tutte le istruzioni. Il mancato rispetto delle istruzioni riportate di seguito può causare scosse elettriche, incendi e/o lesioni gravi. Conservare le istruzioni a portata di mano come riferimento futuro! In caso di cessione del prodotto a terzi, consegnare parimenti le istruzioni per l'uso.

- Questo prodotto non è un giocattolo e non deve essere utilizzato da bambini.
- Sorvegliare i bambini per assicurarsi che non giochino con il prodotto. Rimuovere tutti i materiali di imballaggio e assicurarsi che i bambini non li utilizzino come giocattolo, dal momento che sussiste il rischio di soffocamento.
- Tenere il prodotto lontano da animali domestici, e fare in modo che essi non siano in pericolo.

Sicurezza elettrica

- Prima di collegare il prodotto, controllare sempre che la tensione di rete corrisponda a quella indicata sulla targhetta del prodotto.
- Controllare regolarmente che la spina e il cavo di rete non presentino danni. Se danneggiato, il cavo deve essere sostituito da un tecnico qualificato per prevenire situazioni di pericolo.
- Scollegare l'alimentazione prima di eseguire qualsiasi lavoro sul faretto a LED.
- Verificare sempre che il cavo di collegamento non sia eccessivamente teso e non entri in contatto con oggetti aguzzi, agenti chimici o solventi.
- Prima di collegare il prodotto, controllare sempre che la tensione di rete corrisponda a quella indicata sulla targhetta del prodotto.
- Se il prodotto mostra segni visibili di danneggiamento, il corretto funzionamento in sicurezza non sarà garantito. Se il prodotto è danneggiato, deve essere scartato.
- Il/i LED non è/sono intercambiabili.
- Non appendere oggetti sul prodotto, anche se solo per decorazione. Non coprire il prodotto.

Ulteriori informazioni di sicurezza

- Non guardare mai direttamente nella luce!
- Non toccare il prodotto con le mani bagnate o umide.
- **Non riparare il prodotto da soli!** Lasciare che le riparazioni siano eseguite da un elettricista qualificato.
- Il vetro di sicurezza non è intercambiabile. Quando il vetro di sicurezza viene danneggiato, il prodotto deve essere smaltito.

- **Pericolo di scosse elettriche!** Il prodotto è a prova di schizzi d'acqua (IP54), tuttavia, utilizzare il prodotto lontano dall'acqua o altri liquidi o da luoghi dove acqua ed altri liquidi potrebbero raccogliersi. Non immergere il prodotto sott'acqua. Tenere l'articolo a una distanza minima di 5 metri da piscine o laghetti.

26955-26956-EIM16-023-ELE-IM-INT-V03-IMP.indb 10 22/3/2016 11:31

2. Descrizione dei componenti

1. Treppiede
2. Vite della staffa di montaggio del faretto LED
3. Vetro di protezione
4. LED con riflettore
5. Viti a testa esagonale (x2)
6. Staffa di montaggio
7. Anello di fissaggio verticale
8. Vite treppiede
9. Cavo d'alimentazione e spina
10. Gamba treppiede

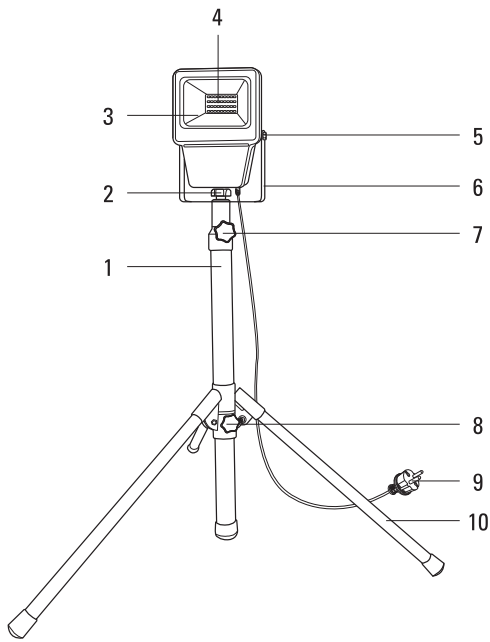

3. Destinazione d'uso

ATTENZIONE! Non è consentito montare altri prodotti al treppiede (ad es., altoparlante). L'uso è riservato alla lampada in dotazione.

Questo prodotto è...
- ideale per l'illuminazione di ingressi, garage, viali etc.
- non destinato ad usi diversi da quelli indicati.
- non adatto ad un uso commerciale, destinato esclusivamente per uso privato.

La luce di questa lampada LED non può essere regolata.

26955-26956-EIM16-023-ELE-IM-INT-V03-IMP.indb 11 22/3/2016 11:32

Ⓘ Manuale utente

4. Montaggio

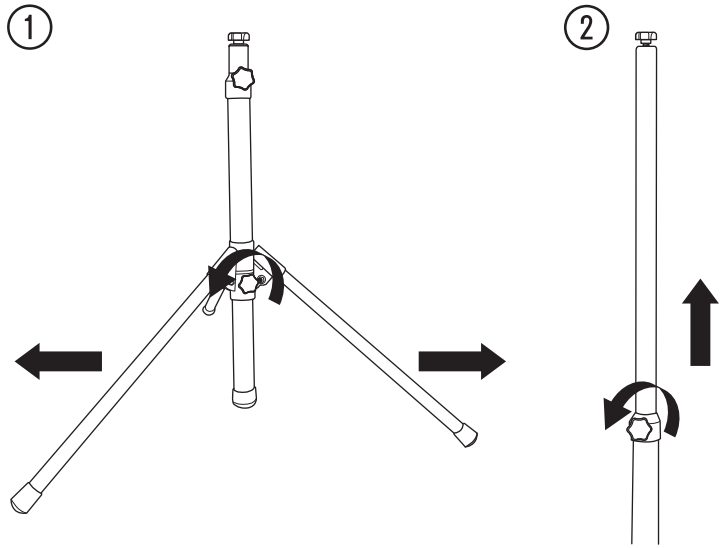

1. Svitare la vite del treppiede (8) ruotandola in senso antiorario per allentare il dispositivo di blocco delle gambe (10).
2. Espandere le gambe del treppiede (10). Assicurarsi che il treppiede (1) sia completamente aperto (Fig. ①).
3. Riavvitare la vite del treppiede (8) ruotando in senso orario in modo che le gambe (10) non si pieghino.
4. Regolare l'altezza del treppiede (1) con l'anello di fissaggio verticale (7) (Fig. ②).
5. Fissare il faretto LED al treppiede (1) posizionandolo centralmente.

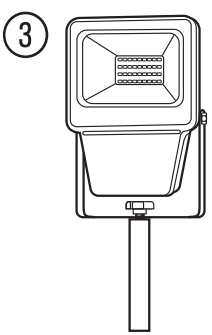

6. Inserire la vite della staffa di montaggio (2) nel foro centrale della staffa (6) e orientare il faretto LED.

26955-26956-EIM16-023-ELE-IM-INT-V03-IMP.indb 12 22/3/2016 11:32

5. Regolazione angolare

- È inoltre possibile regolare l'angolo del fascio di luce svitando le 2 viti esagonali (5) con una chiave esagonale (non inclusa) quindi regolare la lampada come desiderato. Dopo di che, stringere di nuovo le viti.

6. Pulizia

Attenzione! Prima della pulizia o della manutenzione, scollegare sempre il collegamento alla rete.

- Pulire il vano, se necessario, con un panno leggermente umido. Non utilizzare detergenti aggressivi.

7. Specifiche tecniche

Potenza:	max. 20 W
Tensione nominale:	100 - 240 V~ / 50/60 Hz
Lampada:	LED
Flusso luminoso nominale:	1600 Lumen
Temperatura di colore:	6500 K
Angolo luce:	100°
Classe di protezione:	I
Protezione IP:	IP54
Peso del faretto LED:	0,64 kg
Peso del treppiede:	1,65 kg
Dimensioni (A x L x L):	350 x 185 x 160 mm
Angolo di inclinazione massimo:	5°

8. Istruzioni per lo smaltimento

Questi contrassegni indicano che questo prodotto non può essere smaltito con i rifiuti domestici all'interno dell'UE. Riciclare questo prodotto correttamente per prevenire danni all'ambiente o pericoli per la salute umana attraverso lo smaltimento incontrollato dei rifiuti e per incoraggiare il riutilizzo sostenibile delle risorse. Per restituire il vecchio prodotto, utilizzare i sistemi di restituzione e raccolta o rivolgersi al rivenditore presso cui è stato acquistato il prodotto. Questo può prendere il prodotto e provvedere a un suo riciclaggio ecologico.

26955-26956-EIM16-023-ELE-IM-INT-V03-IMP.indb 13 22/3/2016 11:32

(NL) Gebruiksaanwijzing

1. Veiligheidsinstructies

LET OP! Lees alle aanwijzingen goed door. Het niet opvolgen van de hieronder weergegeven aanwijzingen kan leiden tot elektrische schokken, brand en/of ernstig letsel. Bewaar deze aanwijzingen om ze later te kunnen raadplegen! Als u dit apparaat aan derden doorgeeft, doe dan tevens deze gebruikershandleiding erbij.

- Dit product is geen speelgoed en mag niet door kinderen worden gebruikt.
- Houd toezicht op kinderen om te voorkomen dat ze met het apparaat spelen. Verwijder al het verpakkingsmateriaal en zorg ervoor dat kinderen er niet mee spelen vanwege het mogelijke verstikkingsgevaar.
- Houd het product uit de buurt van huisdieren en zorg ervoor dat deze geen gevaar lopen.

Elektrische veiligheid

- Controleer altijd of de netspanning overeenkomt met wat op het typeplaatje van het product is aangegeven voordat u het apparaat aansluit.
- Controleer regelmatig of het netsnoer en de netstekker mogelijk beschadigd zijn. Om gevaarlijke situaties te vermijden, moet een beschadigd netsnoer vervangen worden door een gekwalificeerd persoon.
- Schakel de voeding uit voordat u de LED-spot repareert.
- Zorg dat de aansluitkabel niet te strak gespannen is of scherpe voorwerpen, chemicaliën of oplosmiddelen aanraakt.
- Controleer altijd of de netspanning overeenkomt met wat op het typeplaatje van het product is aangegeven voordat u het apparaat aansluit.
- Gebruik zonder risico's is niet langer mogelijk als het apparaat zichtbare sporen van schade vertoont. Gooi het apparaat weg als het beschadigd is.
- De LED's zijn niet vervangbaar.
- Hang geen voorwerpen aan het apparaat ook als het slechts om decoraties gaat. Dek het apparaat niet af.

Andere veiligheidsinstructies

- Kijk niet direct in de lichtstraal.
- Raak het product nooit aan met natte of vochtige handen.
- **Repareer het product nooit zelf!** Laat reparaties alleen uitvoeren door een professionele elektricien.
- Het veiligheidsglas kan niet worden vervangen. Als het veiligheidsglas is beschadigd, moet u het product weggooien.

- **Kortsluitingsgevaar!** Hoewel het product beveiligd is tegen waterstralen (IP54), is het toch beter het product niet te gebruiken in de buurt van water en andere vloeistoffen of op plaatsen waar zich water of andere vloeistoffen kunnen verzamelen. Dompel het product niet onder in water. Zorg ervoor dat het apparaat geïnstalleerd is op minimaal 5 meter afstand van zwembaden of vijvers.

26955-26956-EIM16-023-ELE-IM-INT-V03-IMP.indb 14 22/3/2016 11:32

2. Onderdelenbeschrijving

1. Statief
2. Schroef voor de montagebeugel van de LED-spot
3. Veiligheidsglas
4. LED met reflector
5. Zeskantige schroeven (x2)
6. Montagebeugel
7. Hoogtevergrendelingsring
8. Statiefschroef
9. Aansluitsnoer met netstekker
10. Statiefpoten

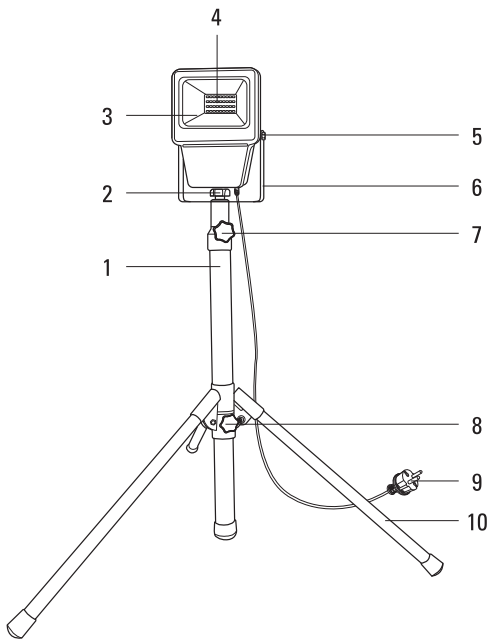

3. Beoogd gebruik

LET OP! Monteer geen andere producten op het statief (bijv. een luidspreker). Het statief is alleen bestemd voor de meegeleverde LED-spot.

Dit apparaat is...

- ideaal voor het verlichten van ingangen, garages, paden, etc.
- niet bedoeld voor andere dan de hier vermelde gebruiksdoelen.
- niet geschikt voor commercieel gebruik maar uitsluitend bestemd voor privéwoningen.

Het licht van deze LED kan niet gedimd worden.

26955-26956-EIM16-023-ELE-IM-INT-V03-IMP.indb 15 22/3/2016 11:32

(NL) Gebruiksaanwijzing

4. Installatie

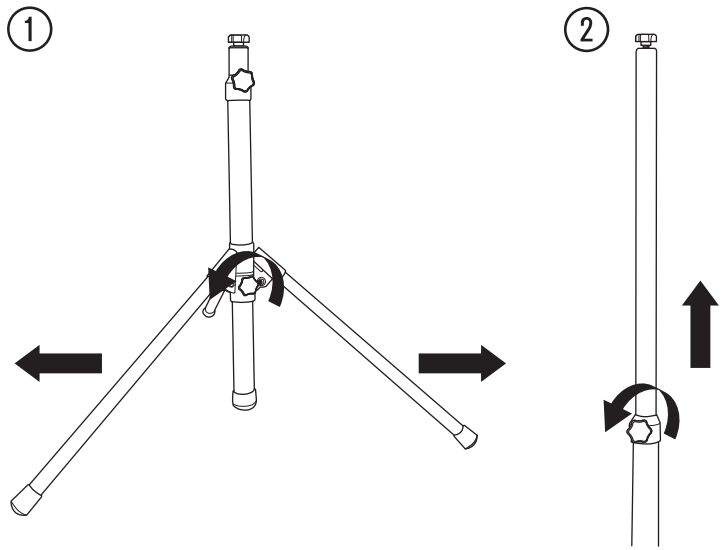

1. Schroef de statiefschroef (8) los door hem tegen de wijzers van de klok in te draaien om de statiefpoten (10) te ontgrendelen.
2. Klap de statiefpoten (10) open. Zorg ervoor dat het statief (1) volledig is opengeklapt (Afb. ①).
3. Draai de statiefschroef (8) weer vast door hem met de wijzers van de klok mee te draaien om zo te voorkomen dat de statiefpoten (10) dichtklappen.
4. De hoogte van het statief (1) kan met de hoogte-instelring (7) veranderd worden (Afb. ②).
5. Zet de LED-spot midden op het statief (1).

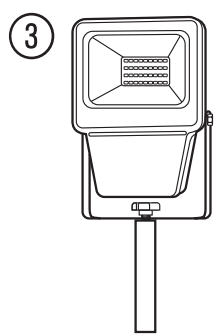

6. Steek de montagebeugelschroef (2) door het middelste gat van de montagebeugel (6) en richt de LED-spot zoals u wilt dat hij gericht is.

26955-26956-EIM16-023-ELE-IM-INT-V03-IMP.indb 16 22/3/2016 11:32

5. Hoek instellen

- U kunt de stralingshoek wijzigen door de 2 zeskantige schroeven (5) met een inbusleutel (niet meegeleverd) los te draaien en het apparaat zoals u wilt in te stellen. Draai de schroeven opnieuw vast.

6. Schoonmaken

Waarschuwing! Ontkoppel het product voor schoonmaken of onderhoud van het elektrische net.

- Maak het apparaat af en toe schoon met een enigszins vochtig doekje. Gebruik geen agressieve schoonmaakmiddelen.

7. Technische gegevens

Vermogen:	max. 20 W
Nominale spanning:	100 - 240 V~ / 50/60 Hz
Soort lamp:	LED
Nominale lichtstroom:	1600 Lumen
Kleurtemperatuur:	6500 K
Nominale stralingshoek:	100°
Beschermingsklasse van het apparaat:	I
IP-beschermingswijze:	IP54
Gewicht van de LED-spot:	0,64 kg
Gewicht van het statief:	1,65 kg
Afmetingen (H x B x D):	350 x 185 x 160 mm
Maximale hellingshoek:	5°

8. Verwijderingstips

Deze markering geeft aan dat dit product binnen de EU niet mag worden weggegooid bij ander huishoudelijk afval. Recycle dit product naar behoren om mogelijke schade aan het milieu of eventuele risico's voor de gezondheid te voorkomen vanwege ongecontroleerde afvalverwerking en om het duurzame hergebruik van materiaal te bevorderen. Breng uw product naar het gepaste inzamelpunt of neem contact op met de winkelier waar u dit product hebt aangeschaft. Uw winkelier accepteert gebruikte producten en brengt ze terug naar een milieubewust recyclingcenter.

26955-26956-EIM16-023-ELE-IM-INT-V03-IMP.indb 17 22/3/2016 11:32

Ⓢ Bruksanvisning

1. Säkerhetsåtgärder

VARNING! Läs alla instruktioner. Underlåtenhet att följa nedanstående föreskrifter kan leda till elektriska stötar, brand och/eller allvarlig skada. Spara dessa föreskrifter för framtida referens! Lämna över denna manual om du ger apparaten till en annan person.

- Denna apparat är ingen leksak och får inte användas av barn.
- Övervaka barn för att förhindra att de leker med apparaten. Avlägsna allt packmaterial och se till att inga barn leker med det eftersom de utgör en kvävningsrisk.
- Håll apparaten borta från husdjur och säkerställ att de inte utsätts för fara.

Elektrisk säkerhet

- Kontrollera alltid att nätspänningen stämmer överens med uppgifterna på typskylten innan du ansluter apparaten.
- Kontrollera regelbundet nätkabeln och elkontakten efter skador. En skadad nätkabel måste bytas av en kvalificerad person för att farliga situationer ska kunna undvikas.
- Stäng av strömmen till enheten innan du utför något arbete på LED-strålkastaren.
- Se till att anslutningskabeln inte är spänd och inte heller i kontakt med vassa föremål, kemikalier eller lösningsmedel.
- Kontrollera alltid att nätspänningen stämmer överens med uppgifterna på typskylten innan du ansluter apparaten.
- Om apparaten har synliga skador kan en riskfri drift inte längre garanteras. Är apparaten skadad måste den kasseras.
- LED-lampan(orna) är inte utbytbara.
- Häng inte något föremål över apparaten, inte ens som dekoration. Täck aldrig för apparaten.

Ytterligare säkerhetsanvisningar

- Titta inte direkt in i ljuset!
- Rör aldrig apparaten med våta eller fuktiga händer.
- **Reparera aldrig apparaten själv!** Låt reparationer utföras av en behörig elektriker.
- Säkerhetsglaset är inte utbytbart. Om säkerhetsglaset skadas måste apparaten kasseras.

- **Risk för elektrisk stöt!** Produkten är stänksäker (IP54), undvik ändå att installera produkten nära vatten och eventuella vätskor, eller på platser där vatten och eventuella vätskor kan ackumuleras. Doppa inte apparaten i vatten. Håll ett avstånd på minst 5 meter från simbassänger eller dammar.

26955-26956-EIM16-023-ELE-IM-INT-V03-IMP.indb 18 22/3/2016 11:32

2. Komponenter

1. Stativ
2. Bygelskruvmontering för LED-strålkastare
3. Säkerhetsglas
4. LED med reflektor
5. Sexkantskruv (2 st)
6. Monteringsbygel
7. Höjdlåsring
8. Stativskruv
9. Strömkabel och stickkontakten
10. Stativben

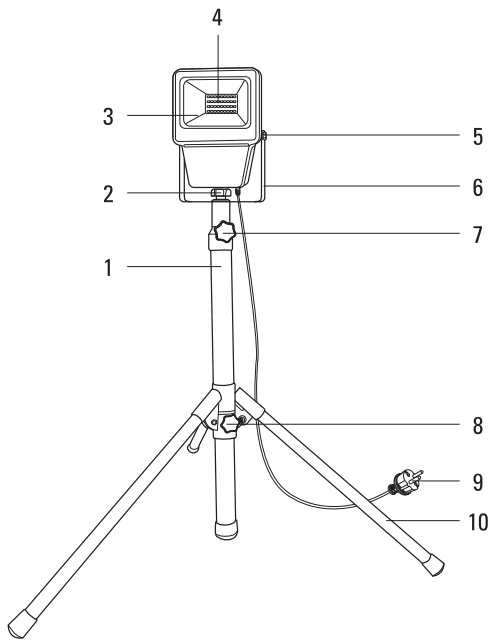

3. Avsedd användning

VARNING! Inga andra produkter kan monteras på stativet (t.ex. högtalare). Det är endast avsett för den medföljande belysningsarmaturen.

Denna apparat är...
- idealisk för belysta entréer, garage, gator osv.
- inte avsedd för andra ändamål än de användningsområden som beskrivs häri.
- lämpar sig inte för kommersiellt bruk, den är endast avsedd för personligt hemmabruk.

LED-lampans ljus kan inte tonas ned.

26955-26956-EIM16-023-ELE-IM-INT-V03-IMP.indb 19 22/3/2016 11:32

(S) Bruksanvisning

4. Montering

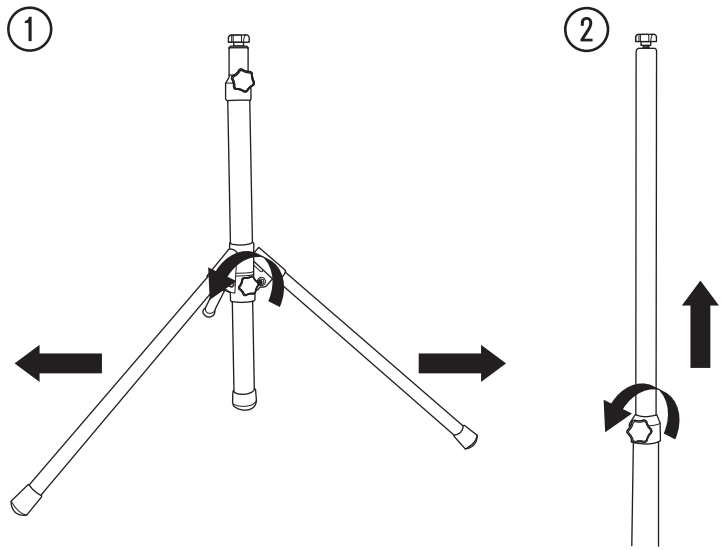

1. Lossa på stativskruven (8), genom att vrida den moturs för att låsa upp stativbenen (10).
2. Fäll ut stativbenen (10). Säkerställ att stativet (1) är helt utfällt (bild ①).
3. Spänn stativskruven (8) igen, genom att vrida den medurs så att stativbenen (10) låses.
4. Stativets höjd (1) justeras med låsringen (7) (bild ②).
5. Fäst LED-strålkastaren på stativet (1) genom att placera den i mitten.

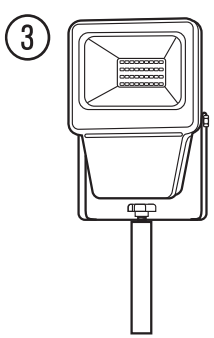

6. För bygelskruvmonteringen (2) genom monteringsbygelns mittersta hål (6) och rikta in LED-strålkastaren.

26955-26956-EIM16-023-ELE-IM-INT-V03-IMP.indb 20 22/3/2016 11:32

5. Vinkelinställning

- Det går även att ändra spridningsvinkel genom att lossa 2 sexkantskruvar (5) med en insexnyckel (medföljer ej) och sedan ställa in apparaten såsom önskas. Skruva sedan åt skruvarna igen.

6. Rengöring

Varning! Koppla alltid från elanslutningen vid rengöring eller underhåll.

- Rengör höljet med en lätt fuktad trasa. Använd inga aggressiva rengöringsmedel.

7. Specifikationer

Effekt:	max. 20 W
Nominell spänning:	100 - 240 V~ / 50/60 Hz
Belysning:	LED
Nominellt ljusflöde:	1600 lumen
Färgtemperatur:	6500 K
Nominell spridningsvinkel:	100°
Apparatens skyddsklass:	I
IP-skyddsklass:	IP54
LED-strålkastarnas vikt:	0,64 kg
Stativets vikt:	1,65 kg
Mått (H x B x D):	350 x 185 x 160 mm
Maximal lutningsvinkel:	5°

8. Anmärkningar om kassering

Denna märkning anger att denna produkt inte bör slängas tillsammans med annat hushållsavfall inom EU. Återvinn den här produkten på rätt sätt för att undvika skador på miljön eller en risk för människors hälsa från okontrollerad sophantering och för att främja en hållbar återanvändning av materiella resurser. Vänligen återlämna den använda produkten till en lämplig uppsamlingsplats eller kontakta återförsäljaren där du köpt den här produkten. Din återförsäljare kommer att acceptera använda produkter och returnera dem till en miljövänlig återvinningsanläggning.

26955-26956-EIM16-023-ELE-IM-INT-V03-IMP.indb 21 22/3/2016 11:32

(CZ) Návod na používání

1. Bezpečnostní pokyny

POZOR! Je třeba přečíst veškeré instrukce. Nedodržení dále uvedených pokynů může způsobit zranění elektrickým proudem, požár nebo těžká zranění. Dobře tyto instrukce uchovejte pro pozdější vyhledávání! Pokud byste předával spotřebič jiným osobám, předejte i tento návod k obsluze.

- Tento výrobek není hračka a nesmí být používán dětmi.
- Dohlížejte na děti, protože ty si mohou s výrobkem hrát. Odstraňte všechny balicí materiály a dbejte na to, aby si s nimi nehrály děti, existuje nebezpečí udušení.
- Udržujte výrobek mimo dosah domácích zvířat a ujistěte se, že nejsou ohroženy.

Elektrická bezpečnost

- Před připojením výrobku vždy zkontrolujte, zda je síťové napětí v souladu s údaji na typovém štítku výrobku.
- Pravidelně kontrolujte síťový kabel a síťovou zástrčku na případné poškození. Poškozený napájecí kabel musí být vyměněn kvalifikovanou osobou, aby se zabránilo nebezpečným situacím.
- Před prováděním jakékoliv práce na LED reflektoru přerušte přívod proudu.
- Dávejte pozor na to, aby nebylo přípojné vedení napnuto a nedostalo se do kontaktu s ostrými předměty, chemikáliemi a rozpouštědly.
- Před připojením výrobku vždy zkontrolujte, zda je síťové napětí v souladu s údaji na typovém štítku výrobku.
- Provoz bez rizika už není možný, pokud má tento přístroj viditelná poškození. Je-li výrobek poškozen, musí být zlikvidován.
- LED dioda(y) není/nejsou vyměnitelná/é.
- Na výrobek nevěšte žádné předměty, i kdyby se mělo jednat jen o dekoraci. Přístroj nezakrývejte.

Další bezpečnostní pokyny

- Nedívejte se přímo do světelného paprsku.
- Nikdy nesahejte na síťovou zástrčku mokrýma nebo vlhkýma rukama.
- **Sami výrobek neopravujte!** Opravy nechte provádět odborným elektrikářům.
- Bezpečnostní sklo není výměnné. Při poškozeném bezpečnostním skle musí být výrobek zlikvidován.

- **Nebezpečí úrazu elektrickým proudem!** Výrobek je chráněn proti proudu vody (IP54), přesto ho nepoužívejte v blízkosti vody a jiných kapalin, nebo na stanovištích, na nichž se voda nebo jiné kapaliny mohou nahromadit. Přístroj neponořujte do vody. Udržujte minimální odstup 5 metrů od plaveckých bazénů nebo rybníků.

26955-26956-EIM16-023-ELE-IM-INT-V03-IMP.indb 22 22/3/2016 11:32

2. Popis dílů

1. Stativ
2. Šroub montážního držáku LED reflektoru
3. Bezpečnostní sklo
4. LED s reflektorem
5. Šestihranný šroub (x2)
6. Montážní třmen
7. Výškový nastavovací kroužek
8. Šroub stativu
9. Přípojné vedení se síťovou zástrčkou
10. Nohy stativu

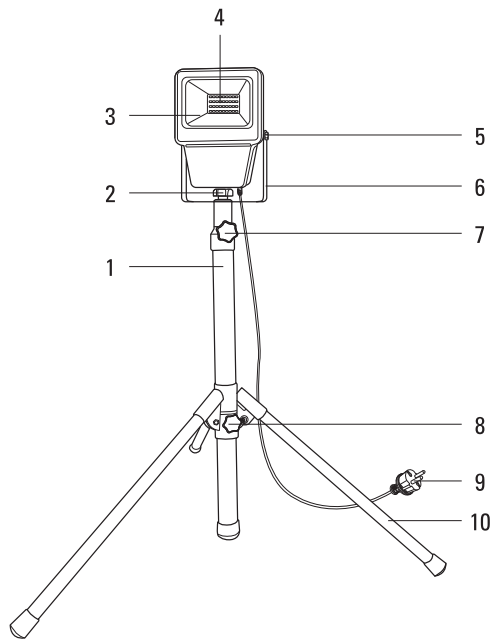

3. Použití v souladu s určením

POZOR! Na stativu nesmí být namontovány žádné jiné výrobky (např. reproduktory). Je určen pouze pro dodané svítidlo.

Tento produkt je ...
- ideální pro osvětlení vstupů, garáží, cest atd.
- není určeno pro jiné účely použití, než je zde uvedeno.
- není vhodné pro komerční použití, je určeno pouze pro osobní domácí použití.

Světlo tohoto LED svítidla nemůže být ztlumeno.

26955-26956-EIM16-023-ELE-IM-INT-V03-IMP.indb 23 22/3/2016 11:32

(CZ) Návod na používání

4. Montáž

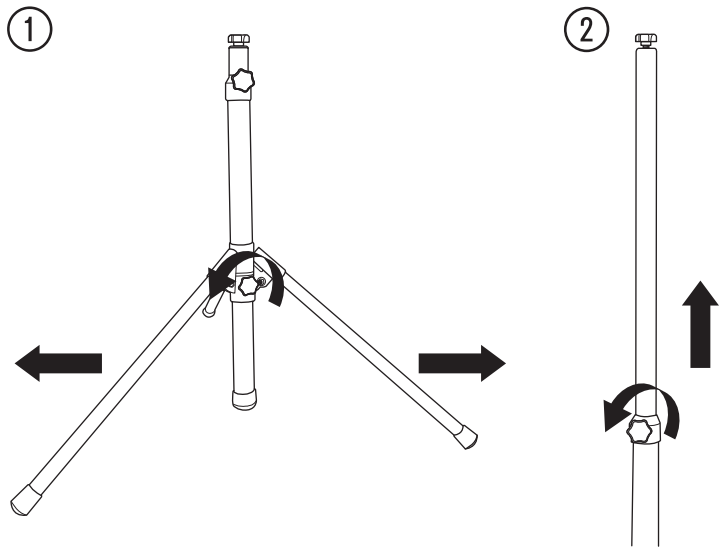

1. Vyšroubujte šroub stativu (8) tak, že otáčíte šroubem proti směru hodinových ručiček, abyste uvolnili blokování noh stativu (10).
2. Vyklopte nohy stativu (10). Zajistěte, aby stativ (1) byl v úplně vyklopeném stavu (Obr. ①).
3. Opět šroub stativu (8) pevně utáhněte tak, že ho otáčíte ve směru hodinových ručiček, aby se rozkládací nohy stativu (10) nesklopily k sobě.
4. Výška stativu (1) se přestavuje kroužky výškového nastavení (7) (Obr. ②).
5. Upevněte LED reflektory na stativu (1) tak, že ho umístíte souose nad ním.

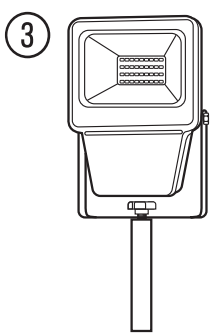

6. Prostrčte šroub montážního třmenu (2) středním otvorem montážního třmenu (6) a nasměrujte LED reflektor.

26955-26956-EIM16-023-ELE-IM-INT-V03-IMP.indb 24 22/3/2016 11:32

5. Nastavení úhlu

- Můžete také změnit úhel paprsku tak, že uvolníte 2 šestihranné šrouby (5) imbusovým klíčem (není součástí dodávky), a pak přestavíte výrobek podle potřeby. Potom šrouby znovu dotáhněte.

6. Čištění

Varování! Před instalací nebo údržbou odpojte hlavní přívod napájení.

- Kryt popř. čistěte lehce navlhčeným hadříkem. Nepoužívejte žádné agresivní čisticí prostředky.

7. Technické údaje

Příkon:	max. 20 W
Jmenovité napětí:	100 - 240 V~ / 50/60 Hz
Svítidlo:	LED
Jmenovitý světelný tok:	1600 Lumenů
Barevná teplota:	6500 K
Jmenovitý úhel vyzařování:	100°
Ochranná třída výrobku:	I
Druh ochrany IP:	IP54
Hmotnost LED reflektoru:	0,64 kg
Hmotnost stativu:	1,65 kg
Rozměry (Š x V x H):	350 x 185 x 160 mm
Maximální úhel naklonění:	5°

8. Pokyny k likvidaci

Toto označení ukazuje, že tento výrobek se nemá likvidovat v EU s ostatním domovním odpadem. Recyklujte tento výrobek odborně, abyste předešli možnému poškození životního prostředí nebo ohrožení lidského zdraví nekontrolovanou likvidací odpadu a abyste podpořili trvalé opětovné zhodnocování materiálových rezerv. Využívejte k vrácení svého starého výrobku systémy vracení a sběru nebo kontaktujte obchodníka, u nějž jste tento výrobek získali. Ten může tento výrobek přijmout a dát k recyklaci způsobem šetrným k životnímu prostředí.

26955-26956-EIM16-023-ELE-IM-INT-V03-IMP.indb 25 22/3/2016 11:32

(SK) Návod na obsluhu

1. Bezpečnostné pokyny

POZOR! Prečítajte si všetky pokyny. Nedostatky pri dodržiavaní nasledovných pokynov môžu spôsobiť úraz elektrickým prúdom, požiar a/alebo ťažké poranenia. Tento návod si uschovajte pre prípad nutnosti opakovaného nahliadnutia! Tento produkt dajte iným osobám len s návodom na použitie.

- Tento produkt nie je žiadna hračka a nesmú ho používať deti.
- Dohliadnite na deti, pretože by sa mohli s týmto produktom hrať. Odstráňte všetky obalové materiály a dbajte na to, aby sa s nimi deti nehrali, hrozí nebezpečenstvo zadusenia.
- Udržiavajte produkt mimo dosahu domácich zvierat a zabezpečte, aby neboli ohrozené.

Elektrická bezpečnosť

- Predtým, ako zapojíte produkt, vždy skontrolujte, či sieťové napätie zodpovedá údajom na typovom štítku.
- Pravidelne kontrolujte sieťovú zástrčku a pripojovacie vedenie na poškodenia. Poškodený sieťový kábel musí vymeniť kvalifikovaná osoba, aby sa predišlo možným ohrozeniam.
- Pred vykonaním akýchkoľvek prác na LED žiariči prerušte prívod elektrického prúdu.
- Dbajte na to, aby nebolo pripojovacie vedenie napnuté alebo v kontakte s ostrými predmetmi, chemickými látkami alebo rozpúšťadlami.
- Predtým, ako zapojíte produkt, vždy skontrolujte, či sieťové napätie zodpovedá údajom na typovom štítku.
- Keď produkt vykazuje viditeľné známky poškodenia, bezpečná prevádzka už nie je viac možná. Keď je produkt poškodený, musí sa zlikvidovať.
- LED nie je/nie sú vymeniteľná (-é).
- Na produkt nevešajte žiadne predmety, aj keby sa malo jednať o dekoráciu. Produkt nezakrývajte.

Ďalšie bezpečnostné pokyny

- Nepozerajte sa priamo do svetla!
- Nedotýkajte sa produktu mokrými alebo vlhkými rukami.
- **Neopravujte produkt sami!** Zverte opravy odbornému elektrikárovi.
- Bezpečnostné sklo sa nedá vymeniť. Pri poškodení bezpečnostného skla sa musí produkt zlikvidovať.

- **Nebezpečenstvo zasiahnutia elektrickým prúdom!** Produkt je chránený proti striekajúcej vode (IP54), avšak aj napriek tomu nepoužívajte produkt v blízkosti vody a iných kvapalín, alebo na miestach, na ktorých by sa mohla hromadiť voda a iné kvapaliny. Neponárajte produkt pod vodu. Od bazénov alebo jazierok dodržiavajte odstup minimálne 5 metrov.

26955-26956-EIM16-023-ELE-IM-INT-V03-IMP.indb 26 22/3/2016 11:32

2. Popis častí

1. Statív
2. Montážna strmeňová skrutka LED žiariča
3. Bezpečnostné sklo
4. LED s reflektorom
5. Šesťhranná skrutka (x2)
6. Montážny záves
7. Prstenec fixujúci výšku
8. Skrutka statívu
9. Prípojné vedenie s elektrickou zástrčkou
10. Nôžky statívu

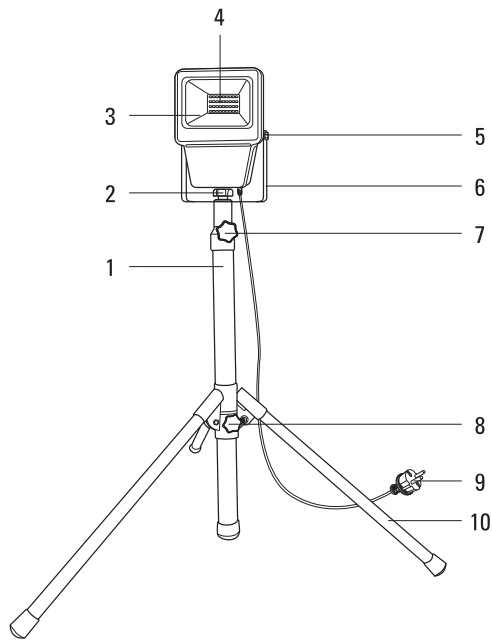

3. Používanie podľa predpisov

POZOR! Na statív sa nesmú montovať žiadne iné produkty (napr. reproduktor). Je určený len pre dodané svietidlo.

Tento produkt je...
- ideálny na osvetlenie vstupov, garáží, chodníkov atď.
- nie je určený na iné, ako tu uvedené účely použitia.
- nie je vhodný na komerčné účely, je určený na súkromné domáce použitie.

Svetlo tohto LED svietidla sa nedá stlmiť.

26955-26956-EIM16-023-ELE-IM-INT-V03-IMP.indb 27 22/3/2016 11:32

(SK) Návod na obsluhu

4. Montáž

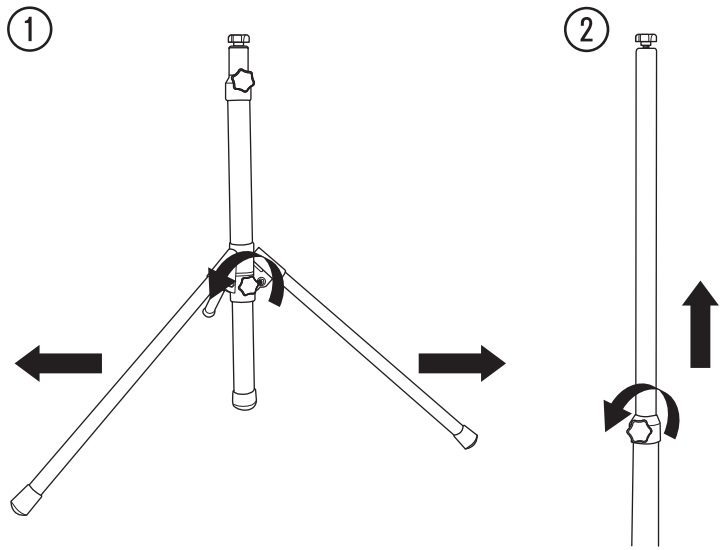

1. Odskrutkujte skrutku statívu (8) jej otáčaním v protismere chodu hodinových ručičiek, aby ste uvoľnili zaistenie nôžiek statívu (10).
2. Vyklopte nôžky statívu (10). Uistite sa, že je statív (1) v úplne vyklopenom stave (obr. ①).
3. Skrutku statívu (8) opäť dotiahnite jej otáčaním v smere chodu hodinových ručičiek, aby sa nôžky statívu (10) nesklopili.
4. Výška statívu (1) sa prestavuje nastavením výšky (7) (obr. ②).
5. Upevnite LED žiarič na statív (1) jeho umiestnením do strednej časti.

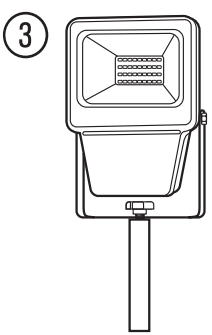

6. Skrutku montážneho závesu (2) veďte cez stredný vývrt montážneho závesu (6) a narovnajte žiarič.

26955-26956-EIM16-023-ELE-IM-INT-V03-IMP.indb 28 22/3/2016 11:32

5. Nastavenie uhla

- Uhol svietenia môžete nastaviť uvoľnením 2 šesťhranných skrutiek (5) so šesťhranným kľúčom (nie je súčasťou balenia) a potom produkt nastavíte podľa potreby. Po nastavení zase skrutky pevne zatiahnite.

6. Čistenie

Upozornenie! Pred vyčistením alebo údržbou odpojte napájanie.

- Čistite kryt podľa potreby jemne vlhkou handrou. Nepoužívajte žiadne agresívne čistiace prostriedky.

7. Technické údaje

Výkon:	max. 20 W
Prevádzkové napätie:	100 - 240 V~ / 50/60 Hz
Zdroj osvetlenia:	LED
Svietivosť:	1600 lumen
Teplota farby:	6500 K
Uhol svietenia:	100°
Ochranná trieda produktu:	I
IP-krytie:	IP54
Hmotnosť LED žiariča:	0,64 kg
Hmotnosť statívu:	1,65 kg
Rozmery (V x Š x H):	350 x 185 x 160 mm
Maximálny uhol naklonenia:	5°

8. Pokyny k likvidácii

Tento znak predstavuje, že výrobok nesmie byť likvidovaný s iným domácim odpadom v rámci EÚ. Výrobok správne recyklujte, aby ste predišli možnému poškodeniu životného prostredia alebo nebezpečenstvu pre ľudské zdravie z dôvodu nekontrolovaného likvidovania odpadu a aby ste podporili udržateľné opätovné použitie materiálnych zdrojov. Použitý výrobok odneste na príslušné zberné miesto alebo kontaktujte predajcu, u ktorého ste výrobok zakúpili. Váš predajca prijme použité výrobky a odovzdá ich v recyklačnom zariadení na ochranu životného prostredia.

26955-26956-EIM16-023-ELE-IM-INT-V03-IMP.indb 29 22/3/2016 11:32

(RO) Instrucțiuni de utilizare

1. Indicații de siguranță

ATENȚIE! Trebuie citite toate instrucțiunile. Greșelile în respectarea instrucțiunilor prezentate în continuare pot cauza electrocutare, incendiu și / sau răniri grave. Păstrați bine aceste instrucțiuni pentru consultare ulterioară! Predați produsul unei alte persoane numai cu manualul de utilizare.

- Acest produs nu este o jucărie și nu trebuie folosit de către copii.
- Supravegheați copiii, pentru ca ei s-ar putea juca cu produsul. Îndepărtați toate materialele de ambalare și aveți grijă să nu se joace copiii cu acestea, există pericol de sufocare.
- Țineți produsul departe de animalele de casă și asigurați-vă că acestea nu sunt puse în pericol.

Securitatea electrică

- Verificați întotdeauna dacă tensiunea rețelei corespunde cu informațiile de pe plăcuța de tip a produsului, înainte de a-l conecta.
- Verificați în mod regulat cablul de alimentare și ștecherul pentru deteriorări. Un cablu de alimentare deteriorat trebuie înlocuit de către o persoană calificată, pentru a evita pericolele.
- Înainte de a face lucrări la proiectorul cu LED, întrerupeți alimentarea cu curent.
- Aveți grijă la cablul legătură să nu fie întins și să nu ajungă în contact cu obiecte ascuțite, substanțe chimice sau solvenți.
- Verificați întotdeauna dacă tensiunea rețelei corespunde cu informațiile de pe plăcuța de tip a produsului, înainte de a-l conecta.
- Dacă produsul are deteriorări vizibile, nu mai este posibilă o folosire fără riscuri a acestuia. Dacă produsul este defect, el trebuie eliminat.
- LED-ul(-urile) nu poate(pot) fi schimbat(e).
- Nu agățați obiecte de produs, nici dacă acestea sunt obiecte decorative. Nu acoperiți produsul.

Alte indicații de siguranță

- Nu priviți niciodată direct în raza de lumină.
- Nu apucați niciodată produsul cu mâinile ude sau umede.
- **Nu reparați singur produsul!** Reparațiile trebuie făcute numai de către un electrician.
- Geamul de siguranță nu poate fi înlocuit. Dacă geamul de siguranță este deteriorat, produsul trebuie eliminat.

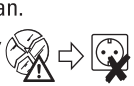

- **Pericol de electrocutare!** Produsul este protejat contra jeturilor de apă (IP54), totuși nu-l folosiți în apropierea apei și a altor lichide, sau în locuri în care se poate aduna apă sau alte lichide. Nu scufundați produsul sub apă. Păstrați o distanță minimă de 5 metri față de bazine de înot sau iazuri.

26955-26956-EIM16-023-ELE-IM-INT-V03-IMP.indb 30 22/3/2016 11:32

2. Descrierea pieselor

1. Stativ
2. Șurub al colierului de montaj al proiectorului cu LED
3. Geam de siguranță
4. LED cu reflector
5. Șurub hexagonal (x2)
6. Etrier de montaj
7. Inel de fixare în înălțime
8. Șurub al stativului
9. Cablu de racord cu ștecher
10. Picioarele stativului

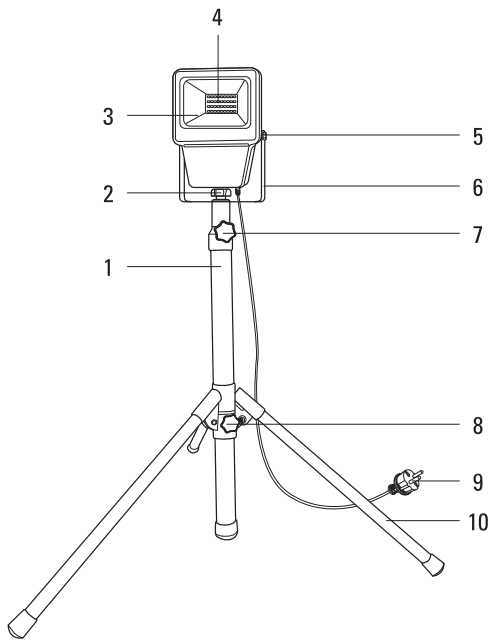

3. Utilizarea conform scopului

ATENȚIE! Pe stativ nu trebuie montate alte produse (de ex. difuzoare). El este prevăzut numai pentru proiectorul furnizat.

Acest produs...
- este ideal pentru luminarea intrărilor, garajelor, aleilor, etc.
- nu este destinat pentru folosirea în alt scop decât cel explicat aici.
- nu este potrivit pentru utilizarea profesională, el este prevăzut numai pentru folosirea în gospodăriile private.

Intensitatea luminii acestei lămpi cu LED nu poate fi reglată.

26955-26956-EIM16-023-ELE-IM-INT-V03-IMP.indb 31 22/3/2016 11:32

(RO) Instrucțiuni de utilizare

4. Montajul

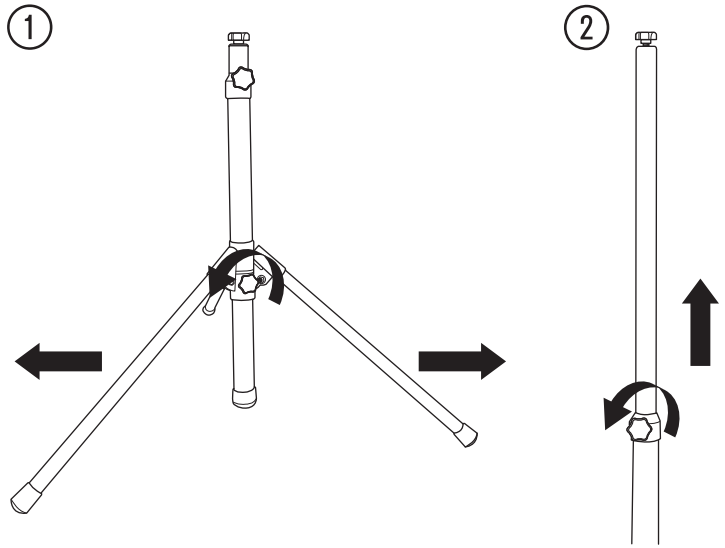

1. Deșurubați șurubul stativului (8) rotindu-l în sens antiorar, pentru a desface blocarea picioarelor stativului (10).
2. Desfaceți picioarele stativului (10). Asigurați-vă că stativul (1) se găsește în stare complet desfăcută (fig. ①).
3. Strângeți din nou șurubul stativului (8), rotindu-l în sens orar, pentru ca picioarele stativului (10) să nu se adune la un loc.
4. Înălțimea stativului (1) se reglează cu inelul de fixare în înălțime (7) (fig. ②).
5. Fixați proiectorul cu LED pe stativ (1), poziționându-l central deasupra acestuia.

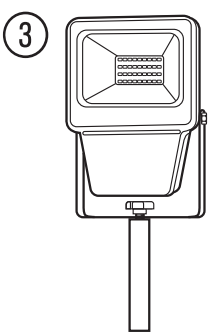

6. Introduceți șurubul etrierului de montaj (2) prin gaura centrală a etrierului de montaj (6) și ajustați proiectorul.

26955-26956-EIM16-023-ELE-IM-INT-V03-IMP.indb 32 22/3/2016 11:32

5. Reglarea unghiului

- Puteți modifica unghiul de bătaie al luminii slăbind cele 2 șuruburi hexagonale (5) cu o cheie hexagonală (neinclusă) și reglând apoi produsul în funcție de necesități. Strângeți apoi din nou șuruburile.

6. Curățarea

Avertisment! Înaintea curățării sau întreținerii, decuplați alimentarea electrică.

- Dacă este cazul, curățați carcasa cu o cârpă ușor umezită. Nu folosiți detergenți agresivi.

7. Date tehnice

Putere:	max. 20 W
Tensiune nominală:	100 - 240 V~ / 50/60 Hz
Mijloc de iluminare:	LED
Flux luminos nominal:	1600 lumeni
Temperatura de culoare:	6500 K
Unghi nominal de împrăștiere:	100°
Clasă de protecție a produsului:	I
Tip de protecție IP:	IP54
Greutatea proiectorului cu LED:	0,64 kg
Greutatea stativului:	1,65 kg
Dimensiuni (l x Î x L):	350 x 185 x 160 mm
Unghiul maxim de înclinare:	5°

8. Indicații pentru eliminarea ca deșeu

Acest marcaj indică faptul că acest produs nu trebuie eliminat cu gunoiul menajer în interiorul UE. Reciclați corect acest produs pentru a evita eventualele prejudicii asupra mediului sau o periclitare a sănătății oamenilor prin eliminarea necontrolată a deșeurilor și pentru a promova o revalorificare durabilă a resurselor materiale. Pentru returnarea produselor dvs. vechi, vă rugăm să folosiți sistemele de returnare și colectare sau să luați legătura cu comerciantul de la care ați achiziționat acest produs. El poate lua acest produs și îl poate conduce către o revalorificare ecologică.

26955-26956-EIM16-023-ELE-IM-INT-V03-IMP.indb 33 22/3/2016 11:32